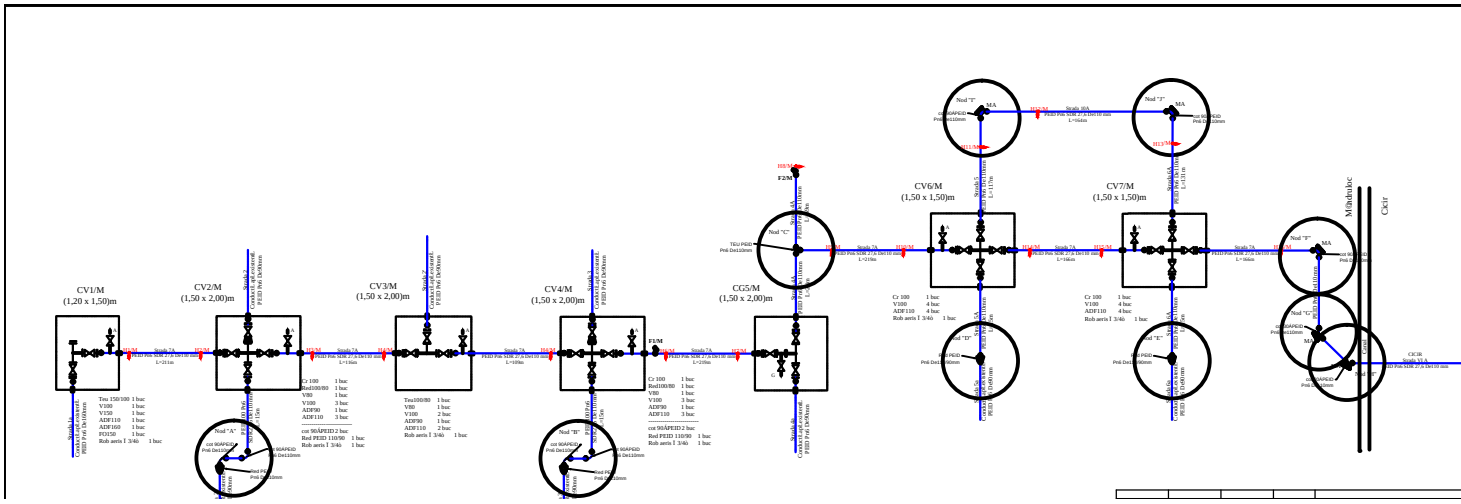
CV1/M
(1,20 x 1,50)m
CV2/M
(1,50 x 2,00)m
CV3/M
(1,50 x 2,00)m
CV4/M
(1,50 x 2,00)m
CG5/M
(1,50 x 2,00)m
CV6/M
(1,50 x 1,50)m
CV7/M
(1,50 x 1,50)m
Mlnduloc
Cicir